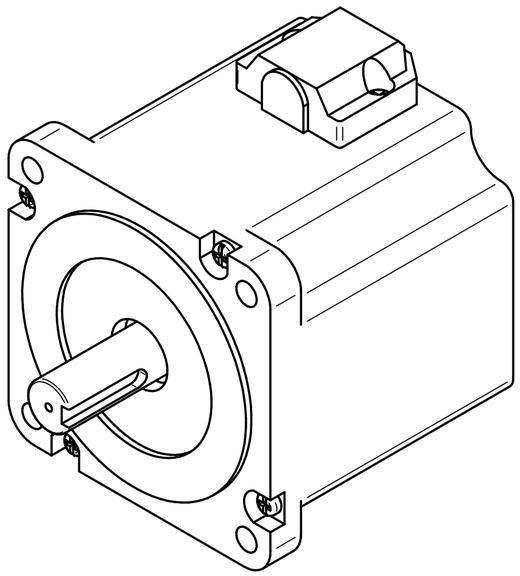

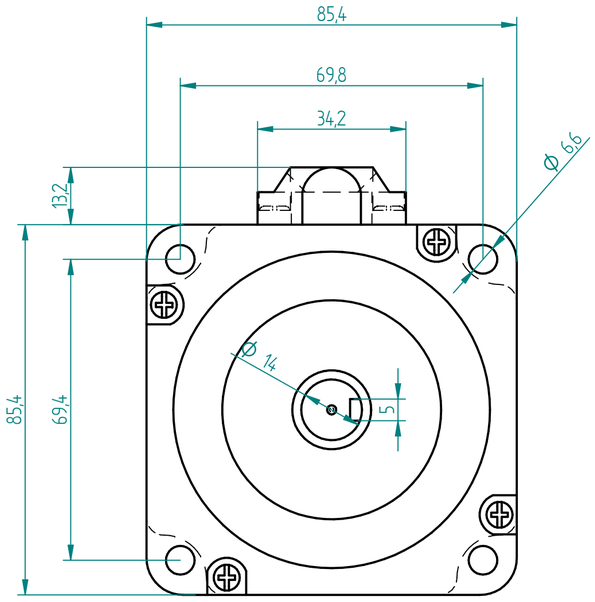
85,4
69,8
34,2
13,2
Ø 6,6
Ø 14
5
85,4
69,4

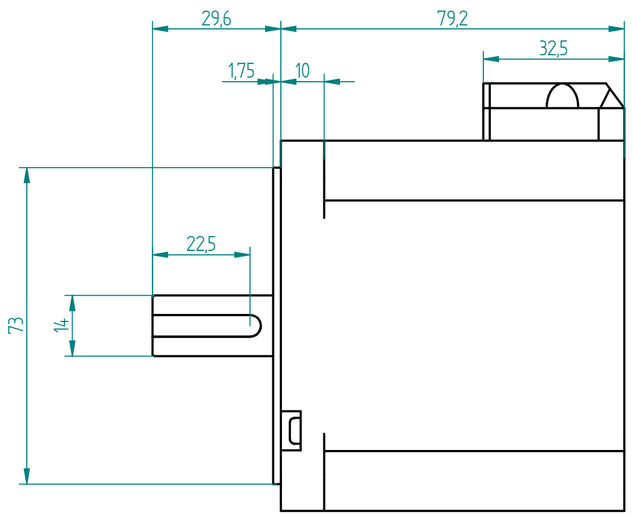
29,6
79,2
32,5
1,75
10
22,5
73
14